TEREX | COMEDIL

CTT 331-16 TS23

Charakterystyka Techniczna

1 KARTA TECHNICZNA
2 KLASYFIKACJA ŻURAWIA
3 ORGANY CHWYTOWE
4 ŚRODOWISKO PRACY
5 GŁÓWNE KOMPONENTY ŻURAWIA
5.1 UKŁADY NAPĘDOWE (INFORMACJE OGÓLNE)

Rozdział 2

KARTA TECHNICZNA

TEREX® | COMEDIL

Gru a torre “Flat Top”
“Flat Top” Tower Crane
Żuraw z wieżą “Flat Top”

CTT 331-16 TS23

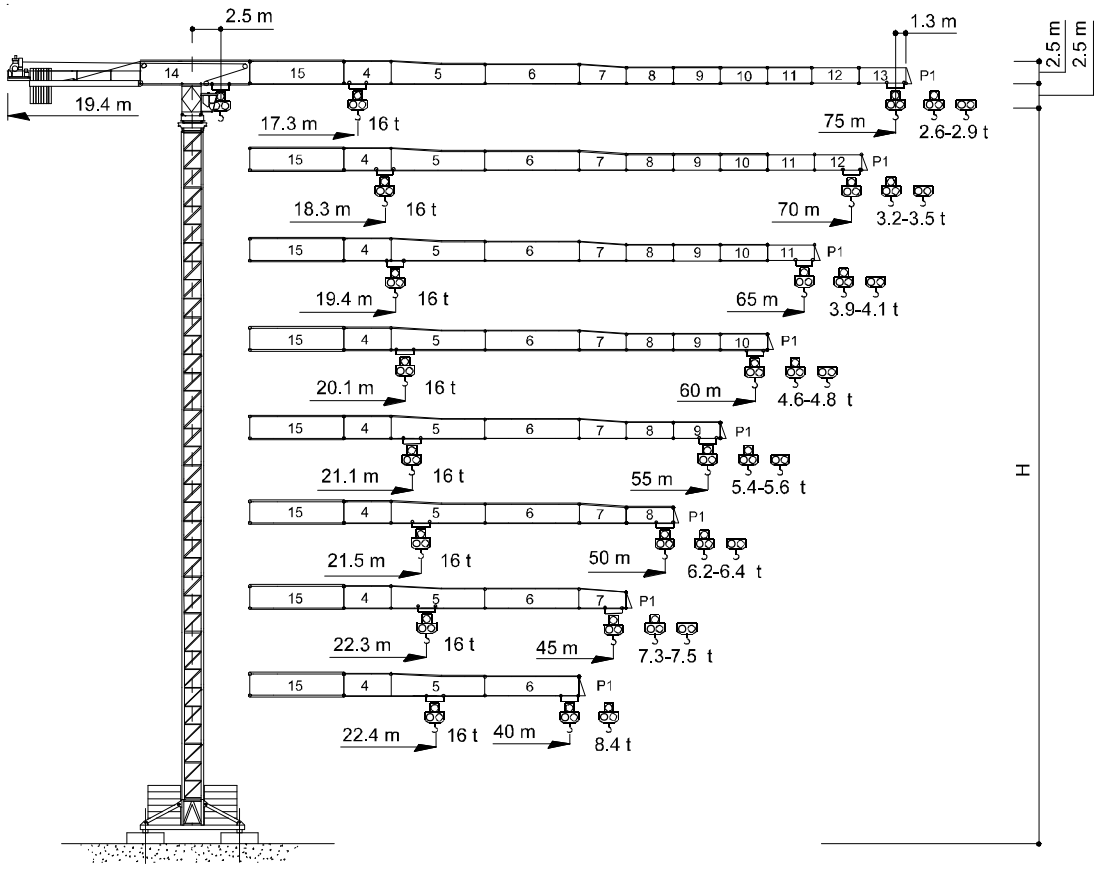

CE FEM 1.001 A3

Obowiązuje od: 01 stycznia 2007. Specyfikacje produktu oraz ceny mogą ulegać zmianom bez obowiązku wcześniejszego powiadomienia. Zdjęcia i/lub rysunki zawarte w poniższym dokumencie mają charakter wyłącznie ilustratywny. Odnośnie prawidłowego użytkowania każdego urządzenia odsyła się do stosownego podręcznika instrukcji. Nie przestrzeganie tego co jest zawarte w podręczniku instrukcji podczas użytkowania urządzenia, jak również jakiekolwiek nieodpowiedzialne zachowanie mogłyby stać się przyczyną powstania ciężkich obrażeń lub śmierci. Nasze urządzenia są objęte jedynie i wyłącznie gwarancją pisemną standard przewidzianą w odniesieniu do każdego specyficznego wyrobu, z wykluczeniem jakiejkolwiek innej gwarancji, tak domniemanej jak i wyrażonej ze strony firmy Terex. Wymienione produkty i usługi mogą być znakami fabrycznymi, usługami lub spółkami handlowymi należącymi do Terex Corporation i/lub jej filli działających zarówno w USA jak i innych krajach i wszystkie prawa są zastrzeżone. “TEREX” jest znakiem firmowym należącym do Terex Corporation który zarejestrowany zarówno w USA jak i w innych krajach. Copyright © 2007 Terex Corporation.

Effective Date: January 01, 2007. Product specifications and prices are subject to change without notice or obligation. The photographs and/or drawings in this document are for illustrative purposes only. Refer to the appropriate Operator’s Manual for instructions on the proper use of this equipment. Failure to follow the appropriate Operator’s Manual when using our equipment or to otherwise act irresponsibly may result in serious injury or death. The only warranty applicable to our equipment is the standard written warranty applicable to the particular product and sale and Terex makes no other warranty, express or implied. Products and services listed may be trademarks, service marks or trade-names of Terex Corporation and/or its subsidiaries in the USA and other countries and all rights are reserved. “TEREX” is a registered trademark of Terex Corporation in the USA and many other countries. Copyright © 2007 Terex Corporation.

TEREX | COMEDIL

CTT 331- -16

Diagramma di portata (I) **Load Diagram** (GB) **Wykres udźwigu** (PL)

CTT 331-16

	m	10	15	20	25	30	35	40	45	50	52	55	57	60	62	65	67	70	72	75
8 t - 32,1 m	t	8	8	8	8	8	7,24	6,21	5,42	4,78	4,57	4,27	4,09	3,84	3,69	3,48	3,35	3,17	3,06	2,90
8 t - 31,5 m	t	8	8	8	8	8	7,06	6	5,19	4,53	4,31	4,00	3,82	3,56	3,41	3,19	3,06	2,87	2,76	2,60
16 t - 17,3 m	t	16	16	13,54	10,48	8,48	7,06	6	5,19	4,53	4,31	4,00	3,82	3,56	3,41	3,19	3,06	2,87	2,76	2,60
8 t - 34,5 m	t	8	8	8	8	8	7,86	6,76	5,91	5,23	5,00	4,68	4,48	4,22	4,06	3,83	3,69	3,50		
8 t - 33,6 m	t	8	8	8	8	8	7,61	6,50	5,64	4,95	4,71	4,39	4,20	3,93	3,76	3,54	3,40	3,20		
16 t - 18,3 m	t	16	16	14,46	11,23	9,11	7,61	6,50	5,64	4,95	4,71	4,39	4,20	3,93	3,76	3,54	3,40	3,20		
8 t - 36,3 m	t	8	8	8	8	8	8	7,17	6,28	5,57	5,32	4,99	4,78	4,51	4,34	4,10				
8 t - 35,8 m	t	8	8	8	8	8	8	7,03	6,12	5,40	5,15	4,81	4,60	4,31	4,14	3,90				
16 t - 19,4 m	t	16	16	15,44	12,03	9,79	8,21	7,03	6,12	5,40	5,15	4,81	4,60	4,31	4,14	3,90				
8 t - 38,1 m	t	8	8	8	8	8	8	7,59	6,65	5,91	5,65	5,30	5,09	4,80						
8 t - 37,4 m	t	8	8	8	8	8	8	7,41	6,47	5,72	5,46	5,11	4,89	4,60						
16 t - 20,1 m	t	16	16	16	12,59	10,27	8,63	7,41	6,47	5,72	5,46	5,11	4,89	4,60						
8 t - 40 m	t	8	8	8	8	8	8	8	7,02	6,24	5,97	5,60								
8 t - 39,2 m	t	8	8	8	8	8	8	7,82	6,83	6,04	5,77	5,40								
16 t - 21,1 m	t	16	16	16	13,24	10,81	9,10	7,82	6,83	6,04	5,77	5,40								
8 t - 40,9 m	t	8	8	8	8	8	8	8	7,20	6,40										
8 t - 40,1 m	t	8	8	8	8	8	8	8	7	6,20										
16 t - 21,5 m	t	16	16	16	13,57	11,08	9,32	8,02	7	6,20										
8 t - 42,5 m	t	8	8	8	8	8	8	8	7,50											
8 t - 41,5 m	t	8	8	8	8	8	8	8	7,30											
16 t - 22,3 m	t	16	16	16	14,10	11,53	9,70	8,35	7,30											
8 t - 40 m	t	8	8	8	8	8	8	8												
8 t - 40 m	t	8	8	8	8	8	8	8												
16 t - 22,4 m	t	16	16	16	14,19	11,60	9,76	8,40												

Altre installazioni (I) **Other configurations** (GB) **Inne instalacje** (PL)

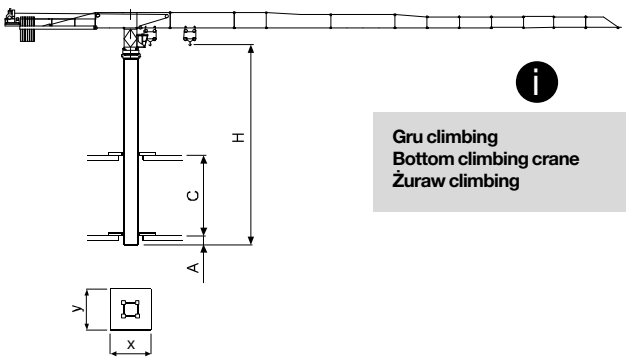

Gru climbing (I)
Bottom climbing crane (GB)
Żuraw climbing (PL)

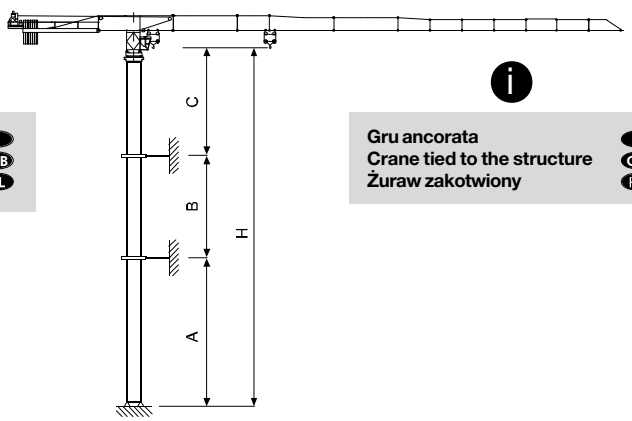

Gru ancorata (I)
Crane tied to the structure (GB)
Żuraw zakotwiony (PL)

(i) **Consultateci** (I) **Consult us** (GB) **Prosimy o kontakt** (PL)

TEREX | COMEDIL

CTT 331- -16

Torre (I) | Tower (GB) | Wieża (PL)

TS23

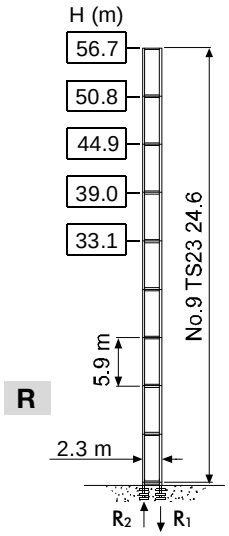

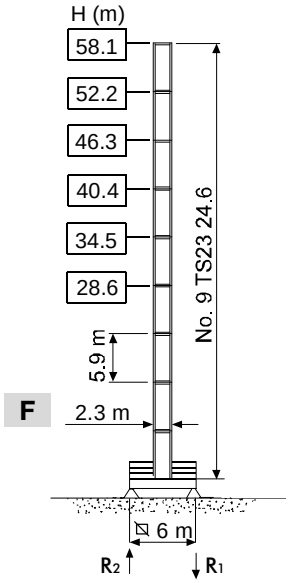

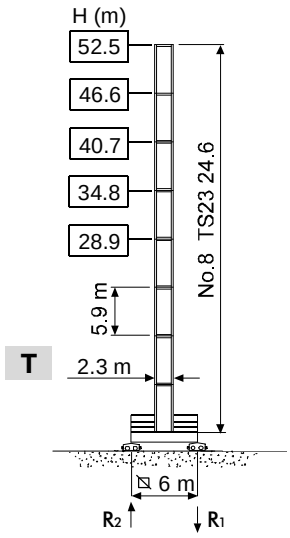

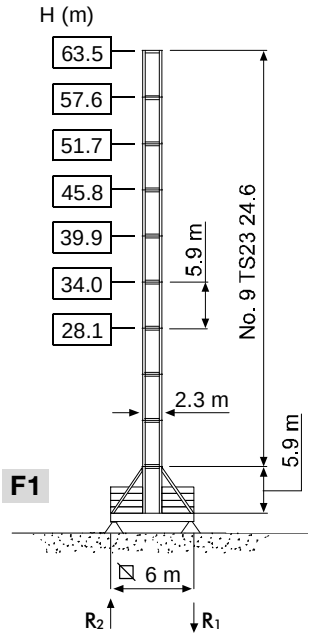

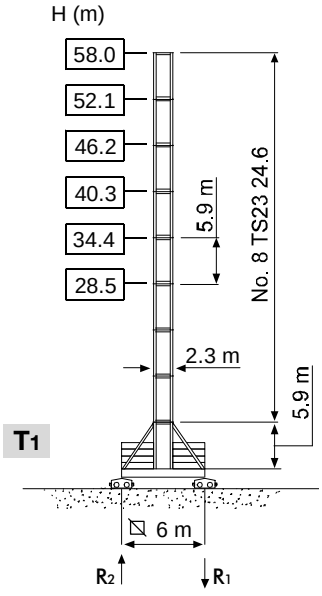

H	Altezza massima sotto gancio	(I)
●	In servizio	
⇳	Fuori servizio	
	A vuoto, senza zavorra, braccio max., altezza max.	
H	Max. under hook height	(GB)
●	In service	
⇳	Out of service	
	Without load, without ballast, max. jib and max. height	
H	Maksymalna wysokość pod hakiem	(PL)
●	W pracy	
⇳	Nieczynny	
	Na pusto, bez balastu, max wysięgnik, max wysokość	

TEREX | COMEDIL

CTT 331- -16

Meccanismi (I) **Mechanisms** (GB) **Mechanizmy** (PL)

	45 AFC 80	114 * kVA	400 V - 50 Hz / 460 V - 60 Hz	2000/14/CE
	67 AFC 80	138 * kVA		

** Gru senza traslazione / Crane without travelling equipment / Żuraw bez przesuwu*

			m/min	t	kW	
	45 AFC 80 **45 AFC 80 D2** **(VECTOR)**		0 ⇝ 30	8	45	560 m 850 m (D2)
			0 ⇝ 39	6		
			0 ⇝ 56	4		
			0 ⇝ 97	2		
			0 ⇝ 110	1.7		
			0 ⇝ 15	16		
			0 ⇝ 19.5	12		
			0 ⇝ 28	8		
			0 ⇝ 48.5	4		
			0 ⇝ 55	3.4		
	67 AFC 80 **67 AFC 80 D1** **(VECTOR)**		0 ⇝ 41	8	67	560 m 850 m (D1)
			0 ⇝ 53	6		
			0 ⇝ 76	4		
			0 ⇝ 135	2		
			0 ⇝ 145	1.85		
			0 ⇝ 20.5	16		
			0 ⇝ 26.5	12		
			0 ⇝ 38	8		
			0 ⇝ 67.5	4		
			0 ⇝ 72.5	3.7		

	DSR 3 70 D2	12 ⇝ 36 ⇝ 72 m/min	70/50 Nm
	DCC 5 112 D2	0 ⇝ 95 m/min	11 kW
	SSR 4 4 65	0.73 r.p.m.	4 × 65 Nm
	■ **TVF 2RG 4M9**	0 ⇝ 50 m/min	4 × 9 kW
	▲ **TSR 2RG 4M8**	12 ⇝ 24 m/min (50 Hz) 14 ⇝ 28 m/min (60 Hz)	4 × 80 Nm
	● **TSR 4RG 4M8**		
		(i)	

	■	▲	●
	Max. H [m]		
T_1	54.3	60.3	> 60.3
T_3	54.3	66.3	> 66.3
T_4	51.7	63.7	

	Sollevamento	(I)	Hoisting	(GB)	Podnoszenie	(PL)
	Traslazione carrello		Trolleying		Przesuw wózka	
	Rotazione		Slewing		Obrót	
	Traslazione		Travelling		Przesuw	
	Direttiva sul livello acustico		Directive on noise level		Dyrektywa odnośnie poziomu akustycznego	
	Consultateci		Consult us		Prosimy o kontakt	
	Potenza totale richiesta		Power requirements		Całkowita moc zainstalowana	
	Alimentazione		Power supply		Zasilanie	

Gru Comedil s.r.l.
A Terex Company

SYSTEM JAKOŚCI ZAKŁADOWEJ certyfikowany w oparciu o normę iso 9001:2000 SGS

Via delle Innovazioni, 1733074 Fontanafredda (PN) - Italy
Tel. (+39) 0434 567 311 - Telefax (+39) 0434 998631
Internet e-mail: info@comedil.com
Internet home page: www.comedil.com

Divisione Automontanti

Via Alessandrina, 25 - 20095 Cusano Milanino (MI) - Italy
Tel. (+39) 02 613 16011 - Telefax (+39) 02 613 16034
Internet e-mail: info.CBR@comedil.com

2 KLASYFIKACJA ŻURAWIA

Normy obliczania struktury:	FEM 1.001
Klasa urządzenia:	A3 (A2 dla wysiągników)
Normy dotyczące części elektrycznych:	CEI - EN 60204 - 32

3 ORGANY CHWYTOWE

Haki UNI 946 S / DIN 15401 - 16 t (*35280 lbs)*

4

ŚRODOWISKO PRACY

- *Temperatura pracy:* ***0 °C ➡ +40 °C*** (na życzenie klienta dźwig może być skonfigurowany do wytrzymywania temperatur do -20 °F)
- *Maksymalna wilgotność względna:* ***90%***
- *Maksymalna prędkość wiatru:*

przy montażu	***14m/s (~50 km/h)***
w pracy	***20m/s (~72 km/h)***
nieczynny	***42m/s (~150 km/h)***

Amerykański system jednostki miary

- *Temperatura pracy:* ***32 °F ➡ 104 °F*** *(na życzenie Klienta żuraw może być skonfigurowany do wytrzymywania temperatur do -4 °F)*
- *Maksymalna wilgotność względna:* ***90%***
- *Maksymalna prędkość wiatru:*

w montażu	***46 ft/s (~31 mph)***
w pracy	***66 ft/s (~45 mph)***
nieczynny	***138ft/s (~93 mph)***

- *Maksymalna powierzchnia frontowa:*

  Maksymalną powierzchnię wystawioną na wiatr dopuszczalną w pobliżu maksymalnie dozwolonego ładunku przy określonym zasięgu podczas podnoszenia uzyskuje się ze stosunku:

$$A = \frac{0.03 \times P}{q \times 1.2}$$

gdzie

A = Powierzchnia frontowa wystawiona na wiatr [m^2]

P = Ciężar podwieszonego ładunku [daN]

q = Współczynnik ciśnienia = $\frac{v^2}{16}$ [daN/m^2]

v = Prędkość wiatru [m/s]

OSTRZEŻENIE

Żuraw nie może pracować w środowisku wybuchowym lub w którym istnieje ryzyko wzniecenia pożaru i gdzie istnieje nakaz stosowania komponentów ognioszczelnych.

5

GŁÓWNE KOMPONENTY ŻURAWIA

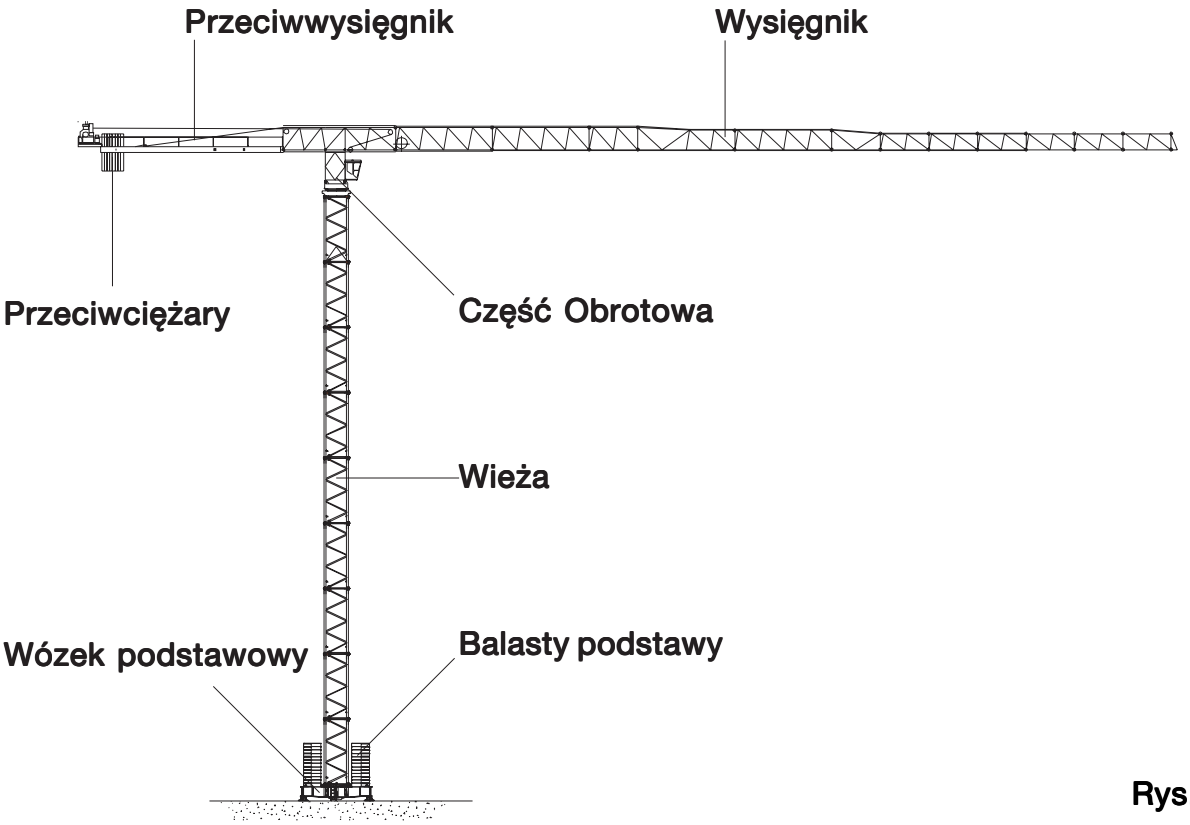

Rys. 5.1

Wózek podstawowy

Występujący w konfiguracjach:

"F" podstawa stała na wózku i nie na wózku4 płyty podstawy z balastem w całości na wózku;

"T" podstawa przesuwana na torach z balastem w całości na wózku.

Balast podstawowy

Składająca się z samonośnych bloków z cementu zbrojonego, które rozkładają równomiernie własny ciężar na strukturze wózka a zatem na podporach.

Wieża TS23

Wszystkie elementy wieży są zbudowane z kształtowników HEM podczas gdy elementy diagonalne ścian z okrągłego przewodu rurowego; po jednej z zewnętrznych stron znajdują się siodła tworzące podwyższenie. Wszystkie elementy są zaopatrzone w przejścia i schody z aluminium

Nazwy wież należy interpretować w następujących sposób:

Przykład:

TS 23 24.6 *: element wieży typu TS > szerokość 23 dm (8 ft)> grubość skrzydeł słupka = 24 mm (1 in.) > wysokość 6 m (20 ft) około.*

Przeciwwysięgnik e przeciwciężary

Jest pomostem, na którym umieszczona jest wciągarka podnosząca i balasty.

W celu zagwarantowania bezpieczeństwa oraz możliwości poruszania się operatorów jest wyposażony w podest zabezpieczony barierkami.

Przeciwciężary są dwojakiego typu: (są zawsze z cementu zbrojonego samonośne bądź, na zamówienie, obudowane ramą stalową . Ilość i skład ulegają zmianie w zależności od długości wysięgnika i zamontowanej wciągarki, tak jak to wyszczególniono w rozdziale **3B - "Balast przeciwciężar"** podręcznika instrukcji, który towarzyszy dźwigowi .

Część Obrotowa

Składa się z dolnego wspornika obrotnicy (sztywno przytwierdzony do wieży) oraz górnego zmotoryzowanego wspornika obrotnicy (który obraca się z górną częścią żurawia) z nałożoną na nim obrotnicą.

Nad górnym wspornikiem obrotnicy jest osadzony słup kratowy kabiny.

Wysięgnik

Dtypu samonośnego, nie wymaga cięgien i składa się z 12 elementów typu trójkątnego i jednego wierzchołka wysięgnika (dla maksymalnego rozpięcia wysięgnika 75 m */ 246 ft*).

Przekątne stanowią okrągłe rury; listwy uszczelniające górne i dolne z kwadratowej rury lub profili skrzynkowych.

Lina bezpieczeństwa do zaczepu operatorów w przypadkach awaryjnych, jest naciągnięta wzdłuż wysięgnika na całej jego długości.

5.1 UKŁADY Nnapędowe (INFORMACJE OGÓLNE)

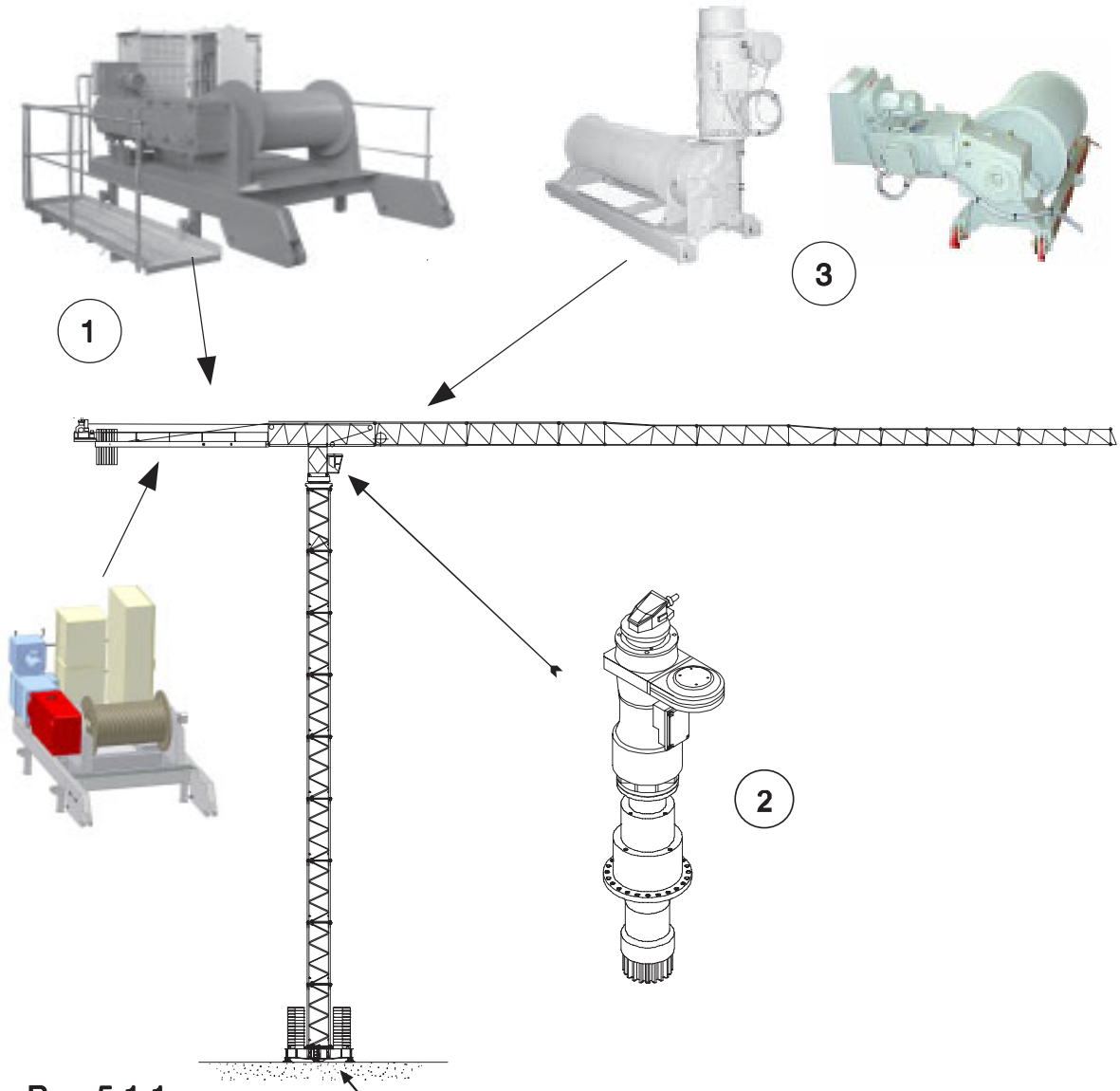

Rys. 5.1.1

1) WCIĄGARKA PODNOSZENIE ➨ Patrz **“Rozdział 9”** odnośnie charakterystyki technicznej
2) ROTACJA ➨ Patrz **“Rozdział 13”** odnośnie charakterystyki technicznej
3) WCIĄGARKA PRZESUW WÓZEK ➨ Patrz **“Rozdział 10”** odnośnie charakterystyki technicznej
4) PRZESUW ➨ Patrz **“Rozdział 12”** odnośnie charakterystyki technicznej